Тематическое планирование

«Проектирование, 3D моделирование, прототипирование»

8-11 класс

2025-2026 учебный год

68 академических часов (34 занятия)

Длительность: 80 мин.

Стоимость: 3300 руб./мес.

На курсе изучается система автоматизированного проектирования КОМПАС, направленная на разработку чертежей, создание соответствующей документации, на создание твердотельных моделей с последующей их печатью.

Курс будет полезен и интересен ребятам с техническим складом мышления – будущим проектировщикам, строителям, инженерам.

Тема 1. Проектирование в системе КОМПАС 3D – 38 часов.

- Создание объектов и их редактирование.
- Создание надписей, размеров, их редактирование.
- Создание штриховок, работа с растровыми изображениями.
- Работа со слоями, блоками, группами.
- Печать документов.

Тема 2. 3D моделирование и прототипирование в системе КОМПАС 3D – 30 часов.
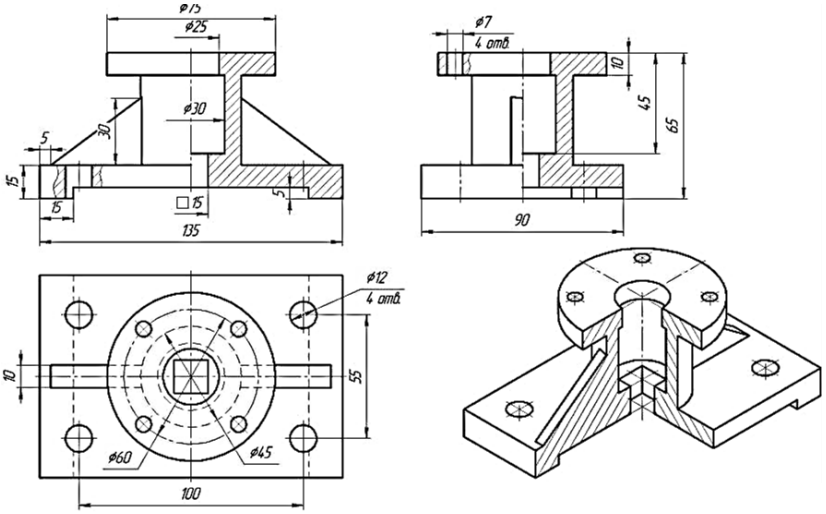
- Различные способы создания трехмерных тел: операции выдавливания, вращения, по сечениям, кинематическая операция.
- Создание листовых тел.
- Поверхностное моделирование.
- Создание сборки.
- Применение библиотеки анимации для имитирования движения устройств, механизмов, смоделированных в системе КОМПАС.
- Подготовка файла к печати и печать на 3D-принтере.